PRZEKRÓJ POPRZECZNY
SKALA 1:10

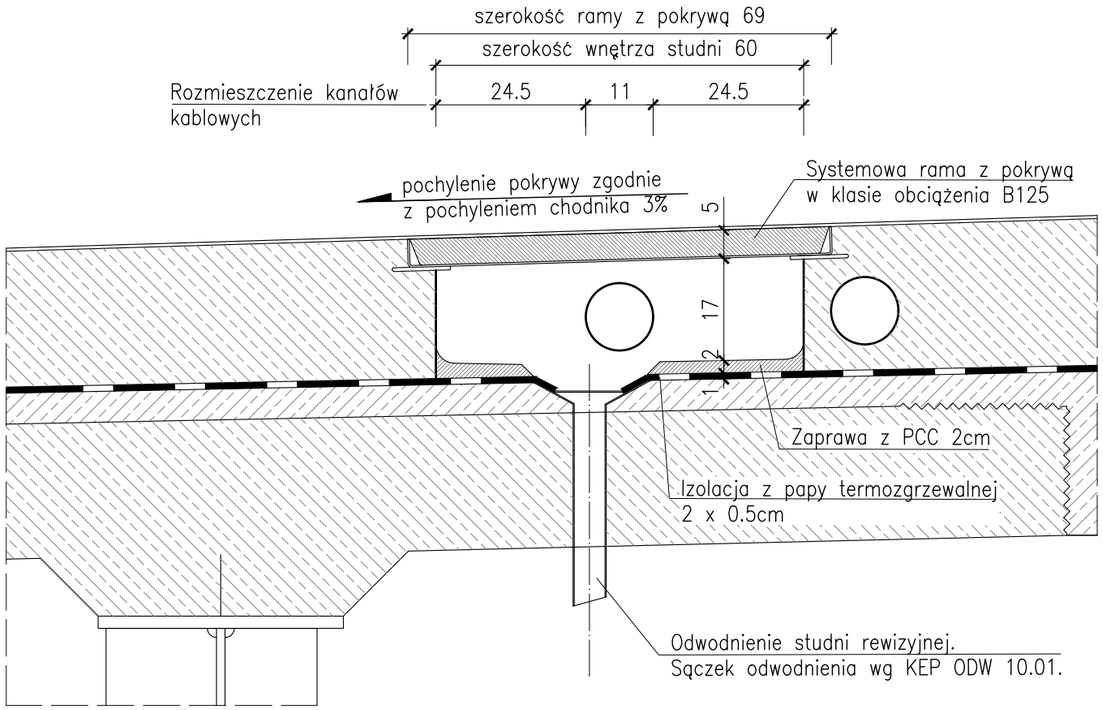

WIDOK Z GÓRY
SKALA 1:10

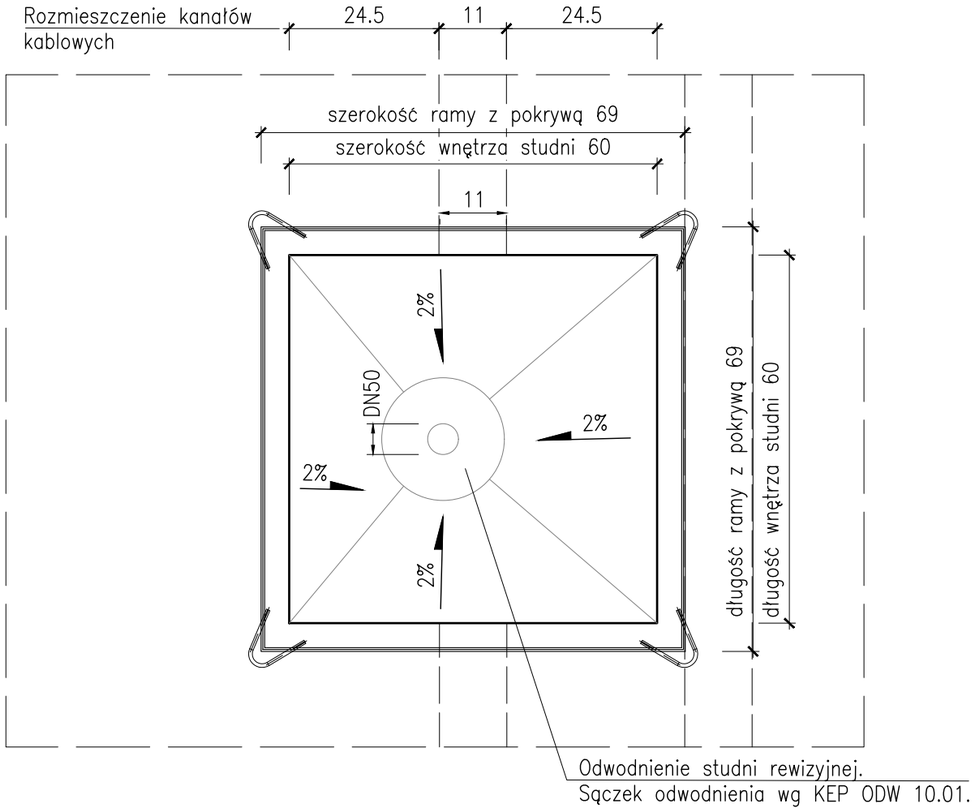

UWAGI :

1. Wymiary podano w cm.
2. Zastosować systemowe ramy i pokrywy studni rewizyjnych o klasie obciążenia B125.
3. Ramy i pokrywy studni wykonać ze stali walcowanej ocynkowanej.
4. Zastosować pokrywy z wypełnieniem betonowym.
5. Na betonowej powierzchni pokryw wykonać izolacjonawierzchnie jak na kapie chodnikowej.
6. Betonowe wnętrze studni zabezpieczyć preparatem bitumicznym.
7. Na wszystkie pokrywy studni rewizyjnych nanieść logo operatora.
8. Pokrywy wyposażyć w system zamków dla zabezpieczenia przed aktami wandalizmu.
9. Wykonać 2 studnie rewizyjne. Rozmieszczenie zgodnie z rysunkiem Budowlanym Kapy Chodnikowej

Wykonawca:	MOST-PROJEKT	MOST-PROJEKT Sp.z o.o. Sp.k. UL. TRÓJPOLE 3B, 61-693 POZNAŃ NIP 972-124-82-49, REGON 302659159 www.most-projekt.pl, biuro@most-projekt.pl	Data: 11.2021
Inwestor:	Powiat Słupecki Powiatowy Zarząd Dróg w Słupcy Słomczyce 22, 62-420 Strzałkowo		Nr umowy: 1/1/21

PRZEBUDOWA MOSTU W CIĄGU DROGI POWIATOWEJ NR 3090P W M. LĄD

PROJEKT WYKONAWCZY

BRANŻA MOSTOWA

Stanowisko:	Imię i nazwisko:	Nr uprawnień:	Specjalność:	Podpis
Projektant prowadzący:	mgr inż. J. Kozłowski	WKP/0112/POOM/09	Projektowanie bez ograniczeń w specjalności mostowej	
Projektant:	mgr inż. P. Rakowicz	WKP/0309/POOM/09	Projektowanie bez ograniczeń w specjalności mostowej	
Projektant:	mgr inż. T. Żurek	WKP/0345/PWOM/18	Projektowanie bez ograniczeń w specjalności inżynieryjnej mostowej	
Sprawdził:	mgr inż. T. Bielazik	WKP/0307/POOM/09	Projektowanie bez ograniczeń w specjalności mostowej	

STUDZIENKA REWIZYJNA KANALIZACJI KABLOWEJ

Skala: 1:10

Nr rys.: 24